ПРОЛАЙН

Автомобильный видеорегистратор Proline PR-E790 WiFi

Руководство пользователя

www.proline-rus.ru

Внешний вид

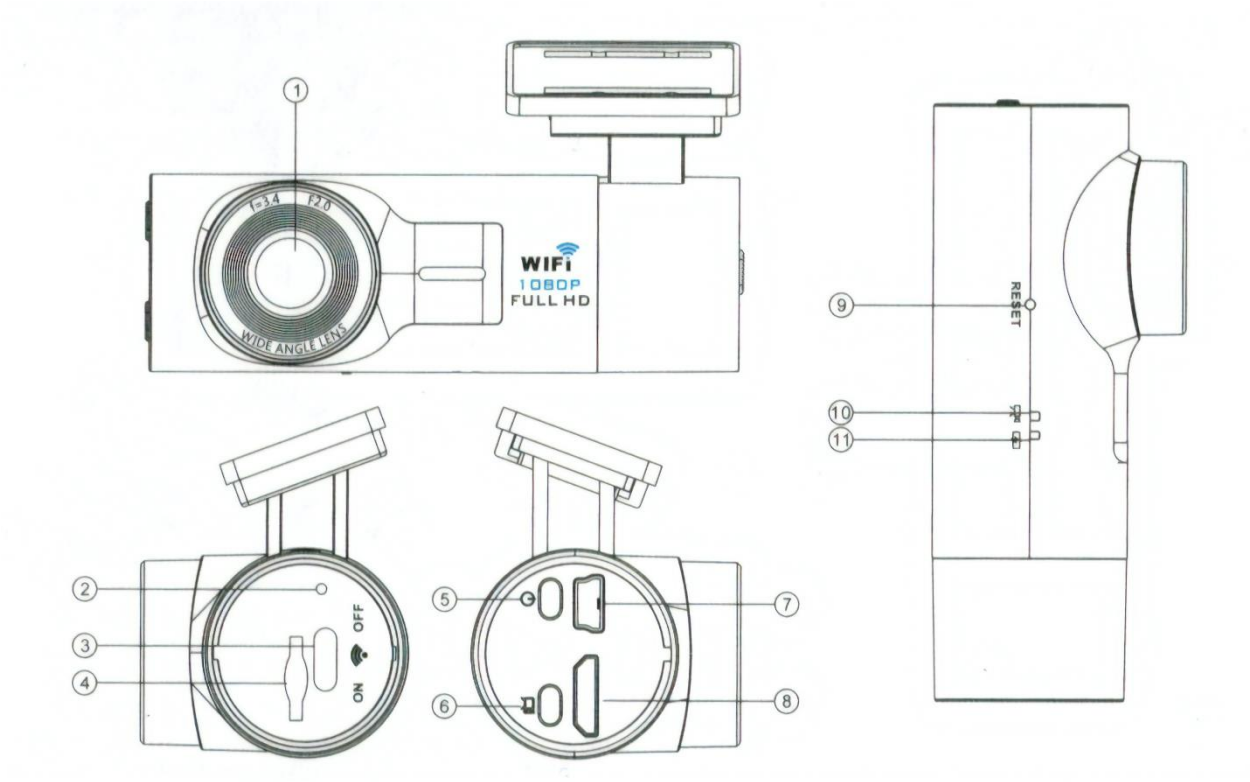

1. Линза	2. Wi-Fi индикатор
3. Wi-Fi Вкл./Выкл.	4. Разъем для TF карты
5. Питание	6. Запись
7. Вход Mini-USB	8. HDMI
9. Кнопка сброса	10. Индикатор записи
11. Индикатор зарядки	

Комплект поставки

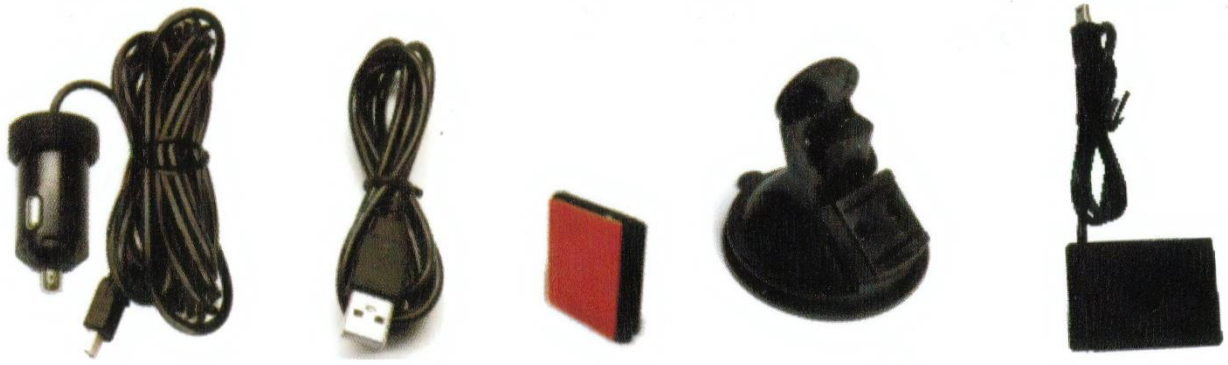

Зарядка для автомобиля	USB кабель для зарядки	Держатель	Фиксирующая присоска (опционально)	GPS (опционально)

Установка

1. Устновите TF карту как показано на рисунке	2. Установите держатель на видеорегистратор как показано на рисунке
3. Закрепите установленный держатель в походящем месте(на лобовое стекло). Настройте угол обзора DVR, как на рисунке	4. Подключите кабель с автомобильной зарядкой, как показано. 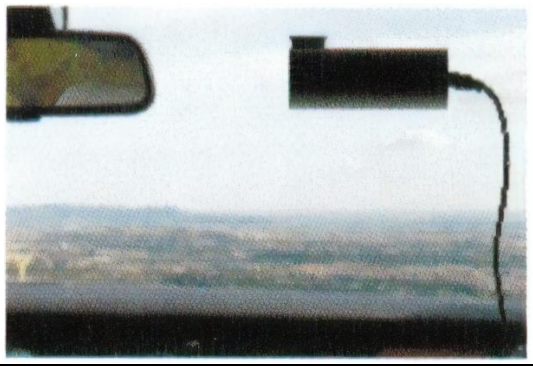

Процесс работы

1. Питание: удерживайте эту кнопку, чтобы выключить.

2. Запись: после включения DVR будет записывать автоматически. Нажмите кнопку записи, чтобы остановить или начать запись.

3. Wi-Fi On/Off: сдвиньте переключатель, чтобы включить или выключить Wi-Fi.

4. Сброс: нажмите кнопку сброса, если произошли непредвиденные ошибки в процессе работы, такие как сбой, зависание и т. д.

5. Индикатор зарядки: в состоянии «ВКЛ» или «ВЫКЛ» горит при подключении по USB или автомобильной зарядки. Когда встроенный суперконденсатор будет заряжаться, красный индикатор зарядки будет гореть в положении «ВКЛ».

6. Индикатор записи: когда регистратор находится в процессе записи или нет, синий индикатор записи будет мигать.

7. Индикатор Wi-Fi: при успешном подключении Wi-Fi зеленый индикатор Wi-Fi не будет мигать.

8. USB: подключите порт USB, чтобы включить или зарядить DVR.

9. HDMI: при подключении HDMI, DVR останавливает запись.

10. Слот для TF-карты: перед началом работы вставьте TF-карту ((карта должна быть высокоскоростной, класс 6 или выше).

Работа с мобильным приложением

1. Загрузите и установите приложение для вашего смартфона. В сроке поиска введите: «LinkinEyes», скачайте и дождитесь установки.

2. Подключение Wi-Fi: перед подключение сбросьте все текущие подключения и пароли к точкам доступа. Найдите в сети SSID (название точки доступа Wi-Fi), которое будет начинаться с AMBA_BOSS_. Пароль для подключения 1234567890.

Приложение для iOS

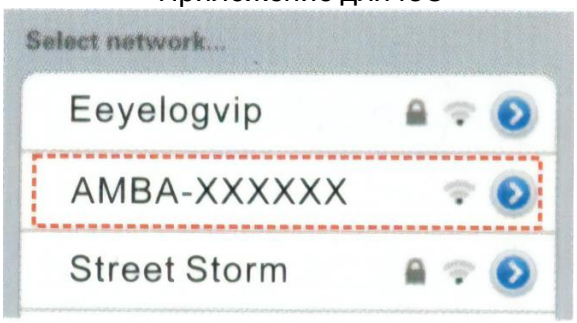

Приложение для Android

3. Просматривайте видео с регистратора в реальном времени или делайте снимки: откройте приложение на смартфоне и увидите видео.
   Чтобы установить корректное время, вам нужно сделать следующее: при первом подключении вы попадаете в режим видео в приложении, затем остановите запись, выйдите и снова войдите.
   Обратите внимание: когда вы остановите запись в приложении, выйдите и снова войдите в него, вы не увидите записи DVR. Поскольку вы остановили запись, вам нужно запустить ее снова в приложении или нажать кнопку записи на цифровом видеорегистраторе.
   После остановки записи и перехода в режим «Фото» вы можете делать фотографии.
4. Просмотр видео или фото файлов: после остановки записи, вы можете найти список для просмотра файлов. Вам доступно: воспроизведение онлайн, загрузка или удаление видео, или фотографий. Есть три типа записей файлов, нормальные видео, фотографии и видео экстренных случаев. Прежде чем поделиться видео или фотографиями, вы должны сначала загрузить их себе.
   Список видео / Список фотографий / Список событий
5. Меню настроек: после остановки записи вы можете войти в меню, чтобы выполнить различные настройки. Например, дата на штампе видео по умолчанию включена. Если вы хотите отключить её, вы можете сделать это в меню. В правом верхнем углу вы увидите разрешение видео, вы можете изменить разрешение по необходимости.

Настройки

Штамп даты для видео: вкл / выкл; По умолчанию включено

Штамп времени: вкл / выкл; По умолчанию включено

Штамп водительского идентификатора для видео: вкл/выкл; По умолчанию включено

Качество видео: Super Fine (отличное) / Fine (хорошее)/ Normal (нормальное); По умолчанию Super Fine

Штамп даты для фотографий: вкл / выкл; По умолчанию включено

Штамп времени для фотографий: вкл / выкл; По умолчанию включено

Штамп водительского идентификатора для фото: вкл / выкл; По умолчанию включено

Качество фото: Super Fine (отличное) / Fine (хорошее)/ Normal (нормальное); По умолчанию Super Fine

Форматирование камеры: отмена / форматирование

Настройки по умолчанию: Отмена / OK

Сортировка файлов: от самых старых к последним / от последних к старым; По умолчанию от последних к самым старым

Звук микрофона: вкл / выкл; По умолчанию включено

Язык: английский / упрощенный китайский / традиционный китайский / Россия (обратите внимание: язык основан на языке вашего мобильного телефона. Другими словами, если вы установите язык мобильного телефона на английский, он будет отображаться на английском языке; если вы установите язык вашего мобильного телефона на китайский, отобразится китайский)

Место для хранения: Общий объем / Свободное место

Версия приложения, например, 1.0.31

Название устройства: LinkinEyes

Версия прошивки, например, API 2.0 ambrella V160122

О программе: показать авторские права на приложение

Разрешение видео:

- 2560x1080 30 к/с 21: 9
- 2304x1296 30 к/с 16: 9
- 1920x1080 30 к/с 16: 9
- HDR 1920x1080 30 к/с 16: 9
- 1280x720 60 к/с 16: 9
- 1280x720 30P 16: 9
- HDR 1280x720 30 к/с 16: 9
- 1920x1080 45 к/с 16 : 9
- **По умолчанию** 1920x1080 30 к/с 16: 9

Разрешение фото: 4M (2688x1512 16: 9)

- 9M (4000x2250 16: 9)
- 13M (4800x2700 16: 9);
- **По умолчанию** 4M (2688x1512 16: 9)

Технические характеристики

Характеристика	Параметр
Размер	90x38.4x44 мм
Чипсет	Ambarella A7
Линза	Угол обзора до 160˚ по диагонали
Видеосенсор	OmniVision OV4689 1/3" CMOS, 4 Мп
Микрофон	есть
Разрешение видео	• 2560x1080 30 к/с 21: 9 • 2304x1296 30 к/с 16: 9 • 1920x1080 30 к/с 16: 9 • HDR 1920x1080 30 к/с 16: 9 • 1280x720 60 к/с 16: 9 • 1280x720 30P 16: 9 • HDR 1280x720 30 к/с 16: 9 • 1920x1080 45 к/с 16 : 9
Формат файлов	Видео: mp4, H.264 Фото: JPG
USB вход	USB 2.0 высокоскоростной
HDMI выход	Есть
Слот расширения для карт памяти	TF карты памяти до 32 Гб
G-сенсор	Есть
Wi-Fi	802.11n
Источник питания	Два элемента суперконденсатора

Особенности

1. Использует передовую технологию сжатия видео Ambarella H.264, интеллектуальную запись видео без утечки данных и разрешение 1080 к/с 30 кадров в секунду.

2. Интеллектуальное обнаружение столкновений и защита записей, которые помогут сохранить важные данные.

3. Встроенная беспроводная точка доступа Wi-Fi, не нужны дополнительные маршрутизаторы, поддерживается стандарт связи 802.11n.

4. Просматривайте видео через приложение в реальном времени с помощью смартфона: низкая задержка, высокая частота и разрешение 1080P.

5. Воспроизведение видеофайлов через приложение на смартфоне с разрешением 1080P.

6. Управляйте настройками регистратора и пульта дистанционного управления с помощью смартфона.

7. Поддержка смартфонов и планшетов на базе iOS / Android.