S Touch-w/ S Touch-s
S Key-w/ S Key-s

Руководство пользователя

Раздельная система контроля доступа с защищенным источником питания-контроллером

WWW.PROLINE-RUS.RU

S Touch-w

S Key-w

S Touch-s

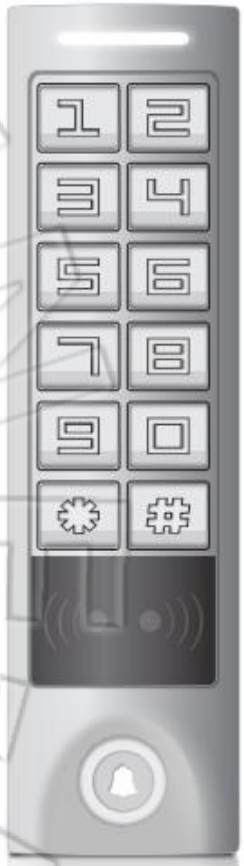

S Key-s

WWW.PROLINE.RU

Содержание

1. Описание, особенности устройства и технические характеристики---------- 04
2. Монтаж и схема подключения ---------- 06
3. Работа с картой администратора ---------- 15
4. Пользовательские настройки---------- 15
5. Сигнализация ---------- 15
6. Блокировка в случае неправильно введенного кода ----------17
7. Сброс на первоначальные настройки ---------- 17
8. Звуковая и световая индикация ---------- 17
9. Настройки администратора---------- 18
10. Для продвинутых пользователей: различные варианты использования ---------- 27
10.1 Считыватель с интерфейсом Виганда ----------29
10.2 Автономная схема доступа с одной дверью----------33
10.3 Автономная схема доступа с двумя дверьми (вариант 1) ---------- 35
10.4 Автономная схема доступа с двумя дверьми (вариант 2) ---------- 35
10.5 Два связанных устройства с двумя дверьми---------- 36
10.6 Запрет повторного прохода по одной карте для одной двери ---------- 37
10.7 Запрет повторного прохода по одной карте для двух дверей ---------- 38
11. Устранение простых неисправностей ---------- 39
12. Комплектация---------- 40

1. Описание, особенности системы и технические характеристики

1.1 Описание

В sTouch-w/ sTouch-s/ sKey-w /sKey-s входят устройство доступа и iBox (контроллер доступа и источник питания),работающие по шине Виганда. Функция устройства доступа — считывание карт и работа с клавиатурой, а iBox служит для управления им и подачи питания для всей системы, включая замок, сигнализацию, звонок, кнопку выхода и дверной контакт.
Система поддерживает карты EM, HID, 1C и с микрочипами (доступны для различных моделей), и управляет как одной, так и двумя дверями.В последнем случае доступны также и две пользовательские зоны. Устройство доступа поддерживает до 2000 пользователей, у каждого из которых может быть одна карта и один ПИН-код; две карты администратора: одна — для удаления, другая — для добавления; одну карту и ПИН-код на случай насильственного принуждения, упрощающие отправку сигнала об экстренной ситуации. Для устройства можно задать один мастер-код.

1.2 Особенности системы

- Для устройств sTouch-w/ sTouch-s/ sKey-w /sKey-s:алюминиевый и водонепроницаемый корпус, отвечающий стандарту IP65
- Встроенный защищенный блок питания и контроллер с входным напряжением AC 100-240В и выходным DC 12-14В, подаваемым как на устройство доступа, так и на электозамок.
- Раздельная конструкция системы контроля доступа;данные передаются по шине Виганда; позволяет избежать несанкционированного открытия замка с помощью сильного магнитного излучения, короткого замыкания и т.п.
- Металлическая (модели sKey-w/sKey-s) и сенсорная (модели sTouch-w/sTouch-s) клавиатуры.
- Встроенный считыватель карт EM, HID с частотой 125 КГц и IC, IS014443A и с микрочипом с частотой 13,56 Мгц.
- Для устройств sTouch-w/ sTouch-s/ sKey-w /sKey-s: подсветка кнопок (режимы: включено; отключено и включение при приближении человека)
- Функция дверного звонка, как встроенного, так и внешнего.
- Поддержка множества функций: работа в качестве подчиненного считывателя; с одной или двумя дверьми; в связке с другим устройством; запрет повторного прохода и т.д.

1.3 Технические характеристики

1.3.1 Для устройства доступа:

Рабочее напряжение	DC 12V-14 В (через iBox)
Входной ток в режиме ожидания	≤35 мА
Расстояние считывания	Карты EM и HID: 3-6 см; Ic и с микрочипом: 2-6 см
Рабочая частота	125 Кгц или 13,56 Мгц
Интерфейс передачи данных карты	Wiegand-26-37
Формат передачи данных с клавиатуры	Нажатие на 4-6 цифровых кнопок передаетданные номера карты; данные в размере 4 или 8 бит
Размеры	125x83x21,7 мм (sTouch-w/sKey-w)
	158x43x21,7 мм (s Touch-s / s Key-s)
Рабочая температура	-40 - 60° C (карты EM и HID), -20 - 60° C (IC или карты с микрочипом)
Относительная влажность	0-95%

1.3.2 iBox

Вход контроллера	AC 100-240 В
Выходная мощность	≤36 Вт
Входное напряжение	DC 12-14 В
Выходной ток	≤0,5 А
Размеры	261x97x42 мм
Рабочая температура	-20°C~50° C

Относительная влажность	0-95% (без конденсата)

2. Монтаж и схема подключения (перед монтажом внимательно ознакомьтесь с краткой инструкцией по установке)

S Touch-S Устройство доступа, лицевая панель

S Key-S Устройство доступа, лицевая панель

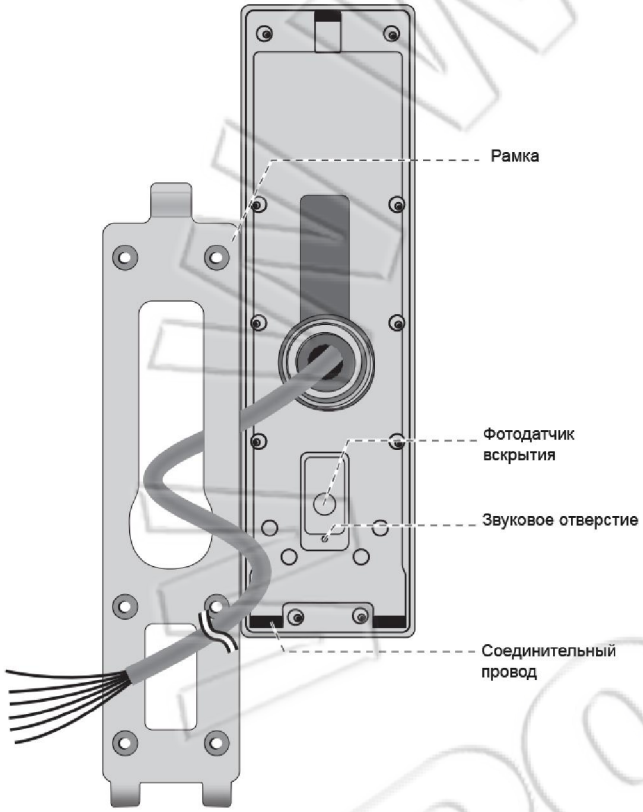

S Touch-S / S Key-S

Устройство доступа, задняя панель

S Touch-S / S Key-S

Устройство доступа, нижняя панель

WWW.PROLINE-RUS.RU

S Touch-w Устройство доступа, лицевая панель

S Key-w Устройство доступа, лицевая панель

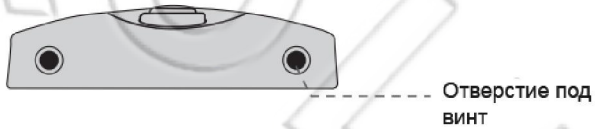

S Touch-w / S Key-w

Устройство доступа, нижняя панель

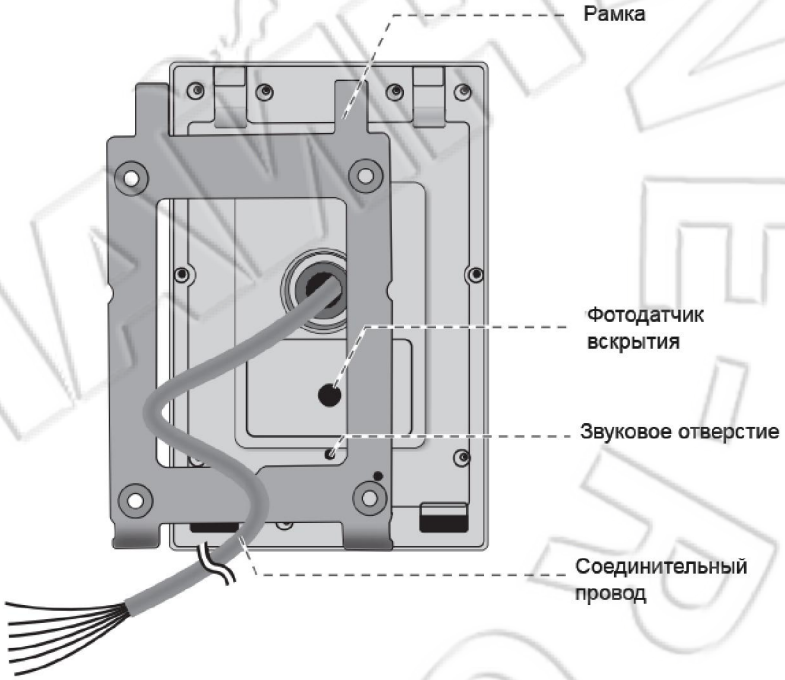

S Touch-w / S Key-w

Устройство доступа, задняя панель

ELMAN.PROMINE.RU

1 Просверлите отверстия

Для бетонной стены диаметр отверстия должен быть 6 мм.

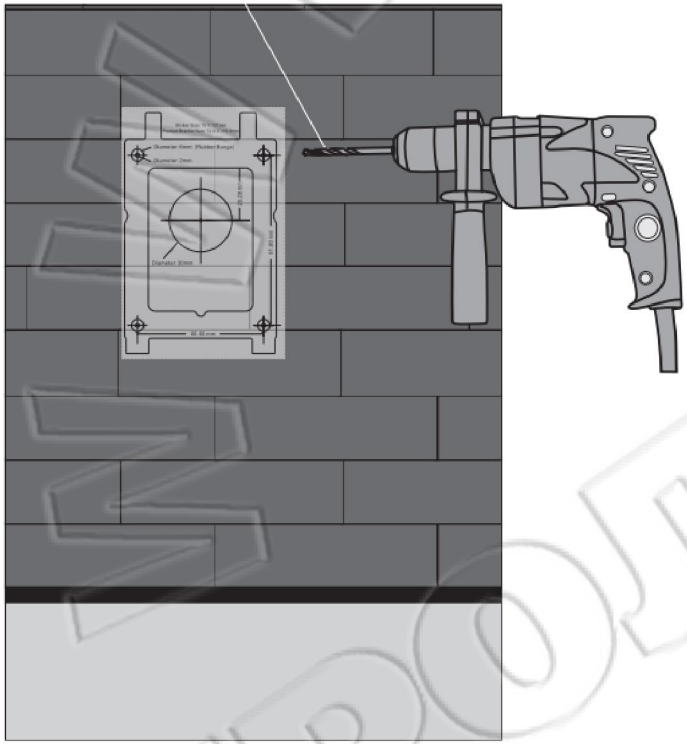

2 Закрепите рамку и установите устройство доступа

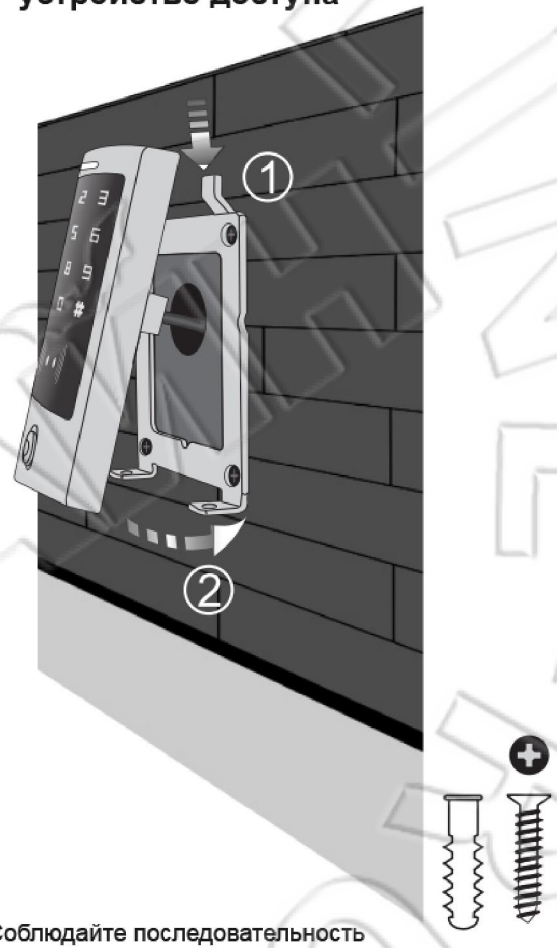

Соблюдайте последовательность действий в процессе монтажа.

WWW.PROLINE-PROMAKTIVE.RU

WWW.PROLINE-RUS.RU
ПРОЛАЙНЕ

3 Закрутите винты

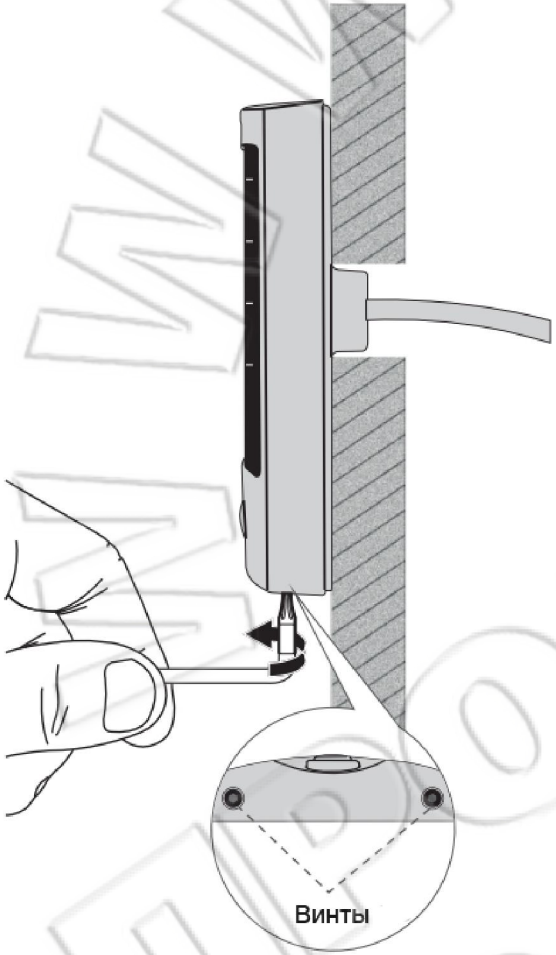

4 Установите iBox и кнопку выхода

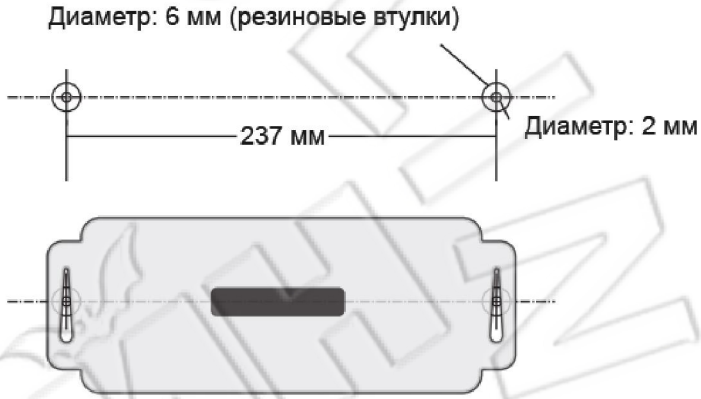

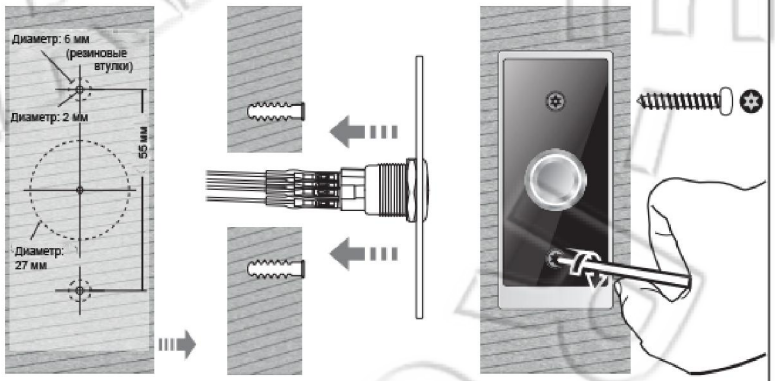

Перед установкой кнопки выхода внимательно ознакомьтесь с инструкцией

WWW.PROFSUS.RU

5 Установите замок

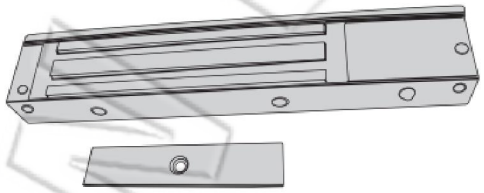

Замок (не входит в комплект поставки, приобретается отдельно)

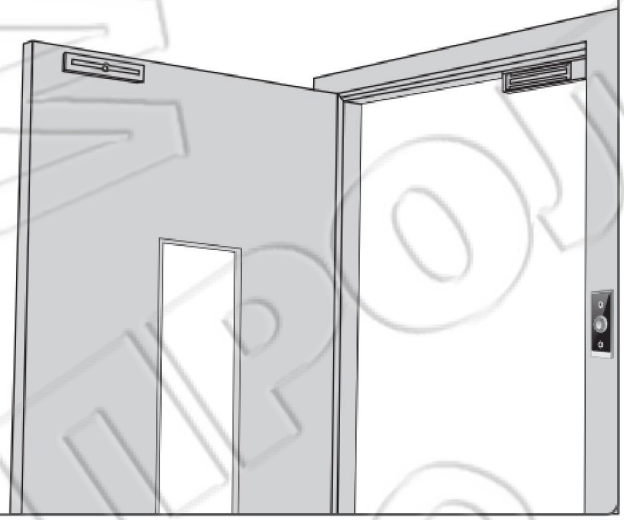

6 Подключение

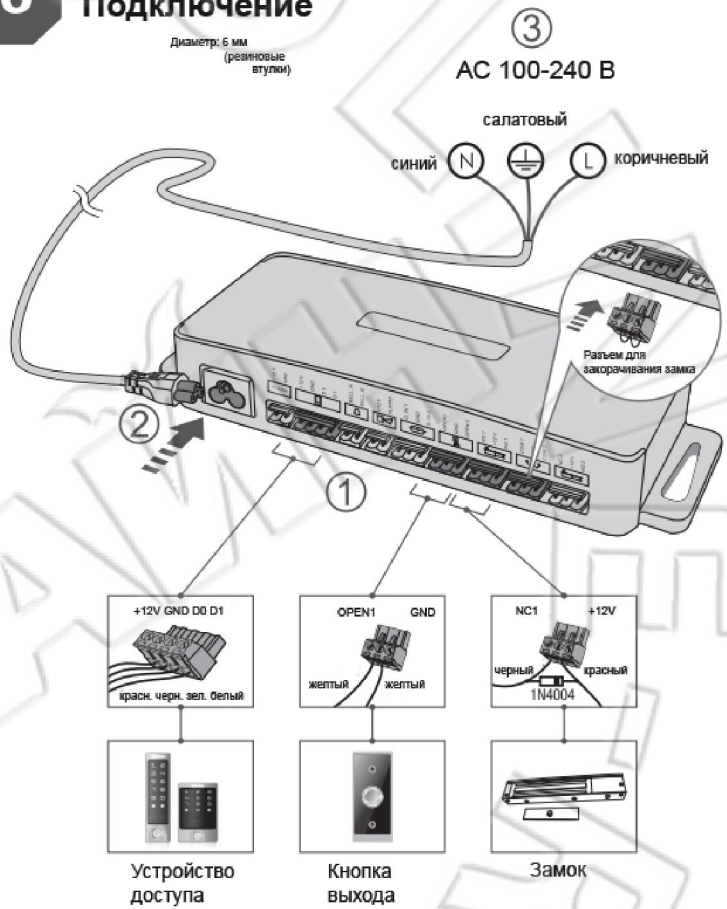

Примечания:
1. При подключении обращайте внимание на последовательность действий; см. инструкции для каждого замка отдельно.
2. Для питания светового индикатора кнопки выхода необходим дополнительный источник на 12 В.

www.proelis.ru

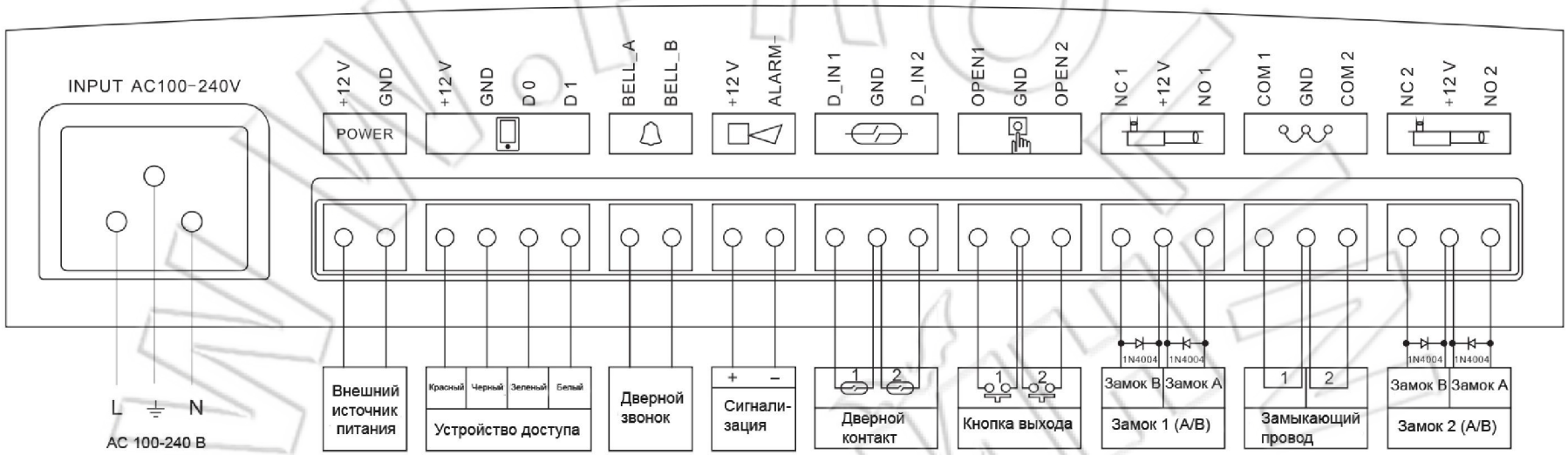

Схема подключения

Принцип работы блока дверного звонка

Во время каждого нажатия на кнопку звонка замыкается на 200 мс контакт реле между BELL_A и BELL_B, а затем размыкается.

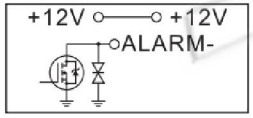

Принцип работы блока сигнализации

Во время срабатывания сигнализации открывается полевой транзистор; при ее отключении он закрывается.

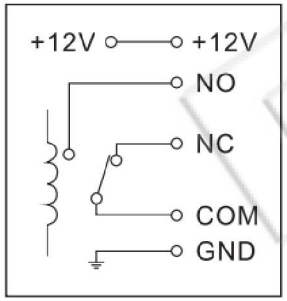

Принцип работы электрозамка

При открытии замка контакт реле замыкается, а после открытия размыкается.
COM: общий контакт реле
NC: нормально закрытое состояние; соединяется с COM
NO: нормально открытое состояние; соединяется с COM

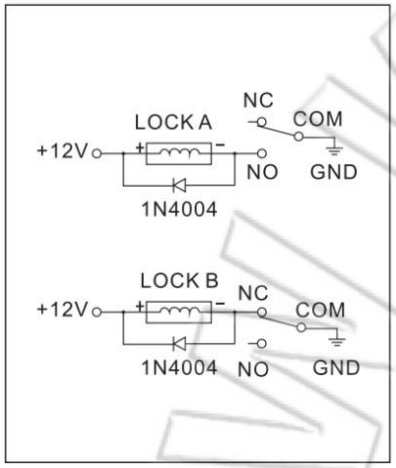

Подключение электрозамка

Соедините между собой землю (GND) и COM, подключите дваконца замка к +12 В и NO (или NC), тем самым замкнув цепь.

Электрозамок типа А: Автоматически запирающийся при отсутствии электропитания (при возобновлении его подачи открывается), например, замки с электронным управлением, интеллектуальные и т.п.

Электрозамок типа В: Автоматически открывающийся при отсутствии электропитания (при возобновлении его подачи закрывается), например, электромагнитные замки, электронные засовы и т.п.

Диод 1N4004: когда реле разомкнуто, предотвращает подачу высокого напряжения в оба конца электрозамка. Диод сглаживаетскачки высокого напряжения, уменьшающие срок службы реле.

Схемы подключения для различных электрозамков (схемы даны в качестве примера)

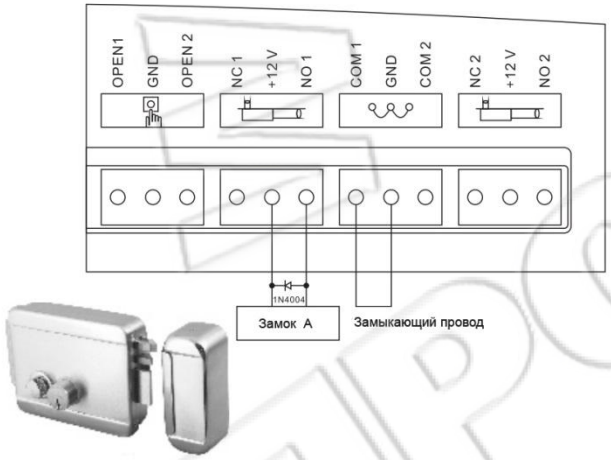

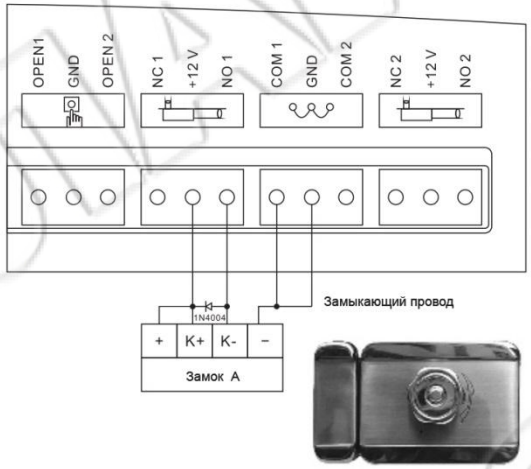

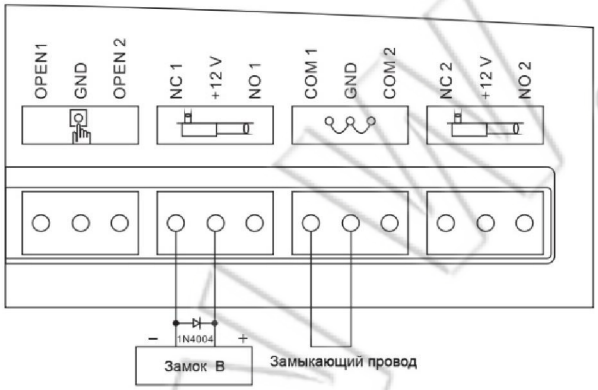

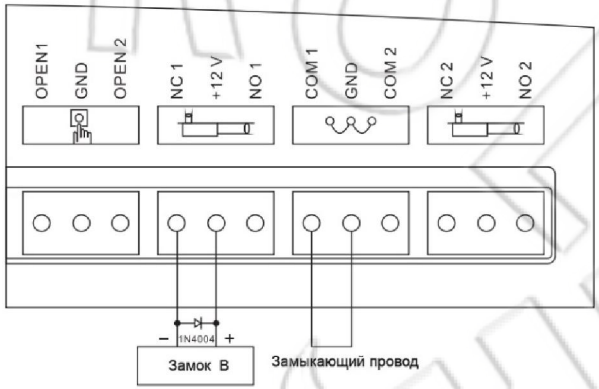

3. Работа с картой администратора

3.1 Добавление карт(-ы) пользователей (в схеме с двумя дверьми пользователей можно добавлять только в Зону 1)

Проведите добавляющей картой администратора,поочередно проведите одной или несколькими картами, которые нужно добавить снова проведите добавляющейкартой.

3.2 Удаление карт(-ы) пользователей

Проведите удаляющей картой администратора, поочередно проведите одной или несколькими картами, которые нужно удалить, снова проведите удаляющей картой администратора.

4. Пользовательские настройки

4.1 Открытие двери одной картой: Проведите один раз действующей картой.

4.2 Открытие двери с помощью карты и ПИН-кода:

Проведите один раз действующей картой, затем введите ПИН-код из 4-6 цифр и #

4.3. Открытие двери с помощью карты или ПИН-кода:

Проведите один раз действующей картойили введите ПИН-код из 4-6 цифр и #

4.4 Открытие двери с помощью нескольких карт:

Проведите 2-10 действующими картами (время между считыванием не должно превышать 5 сек).

Примечание: во время настройки необходимо указать, открывать ли дверь с помощью одной или нескольких карт.

4.5 Переключаемый режим

В обычном режиме реле, после чтения карты или ввода ПИН-кода, остается активным некоторое заданное время.
В переключаемом режиме реле, после чтения карты или ввода ПИН-кода, изменяет свое состояние и остается в нем до тех пор, пока снова не проведут картой или введут ПИН-код.

4.6 Изменение ПИН-кода пользователя:

*Проведите картойВведите старый ПИН-код#Введите новый ПИН-код# Введите новый ПИН-код#

Либо

*Идентификатор пользователяВведите старый ПИН-код#Введите новый ПИН-код# Введите новый ПИН-код#

Примечание:

Пользователям, у которых нет карты, необходимо узнать у администратора идентификатор и ПИН-код. ПИН-код для Зоны 1 должен начинаться с «1»; для Зоны 2 — с «2».
Для изменения ПИН-кода пользователям карт, у которах он равен «1234», в первый раз необходимо провести картой по устройству доступа.

4.7 Дверной звонок

Нажмите кнопку звонка на устройстве доступа, при этом зуммер издаст тональный сигнал и одновременно сработает встроенный или наружный звонок.

Примечание: Если устройство работает в автоматическом режиме (по умолчанию), то, в случае отсутствия блока питания и контроллера iBox, тонального сигнала не будет.

5. Сигнализация

5.1 Сигнализация при попытке вскрытия устройства

При попытке разобрать устройство доступа сработают его зуммер и внешняя сигнализация.

5.2 Оповещение о состоянии двери

При попытке нелегального проникновения через дверь сработают зуммер устройства доступа и внешняя сигнализация.

5.3 Оповещение о насильственном принуждении

Если провести картой, оповещающей о принуждении, для Зоны 1/ввести восьмизначный ПИН-код с аналогичной функцией либо картой для Зоны 2/ввести восьмизначный ПИН-код, а затем нажать #, то откроется соответствующий замок и сработает лишь внешняя сигнализация, но не зуммер устройства доступа.

5.4 Отключение сигнализации:

Для ее выключения проведите действующей картой либо введите мастер-код. Если не происходит никаких действий, то сигнализация автоматически отключится через 1 минуту.

6. Блокировка клавиатуры в случае неправильно введенного кода

Если вводится неправильный мастер-код, по устройству проводят недействующей картой, вводятся неправильный ПИН-код или код принуждения, то блокируется клавиатура. Есть три режима: неограниченное число неправильных попыток ввода; 10 раз подряд — блокировка на 10 минут; 10 раз подряд — срабатывает сигнализация на протяжении 1-3 минуты.

7. Сброс на первоначальные настройки

Для устройства (sKey-w, sKey-s): отключите питание, нажмите и удерживайте * и включите питание, спустя 1 секунду индикатор загорится оранжевым, отпустите кнопку, после чего услышите два коротких и один длинный тональные сигналы. Настройки успешно сброшены.

Для устройства(sTouch-w,sTouch-s): отключите и включите питание, спустя 1 секунду индикатор загорится оранжевым, нажмите и удерживайте * в течение 1 секунды, отпустите кнопку, после чего услышите два коротких тональных сигнала. Настройки успешно сброшены.

Примечание: При сбросе на первоначальные настройки информация о пользователях не удаляется.

8. **Звуковая и световая индикация**

Рабочее состояние	Цвет индикатора	Зуммер
Режим ожидания	Белый	
Нажатие на кнопку		Короткий гудок
Чтение карты	Зеленый	Длинный гудок
Открытие замка	Зеленый	Длинный гудок
Операция завершена	Зеленый	Длинный гудок

успешно		
Не удалось завершить операцию		Три коротких гудка
Ввод ПИН-кода	Медленное мигание красным	
Чтение карты и ввод ПИН-кода	Медленное мигание красным	
Чтение нескольких карт подряд	Медленное мигание красным	
Первое меню	Медленное мигание красным	
Второе меню	Медленное мигание оранжевым	
Настройка	Оранжевый	
Чтение карты администратора	Оранжевый	Два коротких гудка
Завершение работы с картой администратора	Белый	Длинный гудок
Сигнализация	Быстрое мигание красным	Сигнализация
Тональный сигнал		Звук «динь-дон»

9. Настройки администратора

Состояние индикатора		Примечания	Функция
Белый	Мигает красным	По умолчанию: 888888	Вход в режим программирования
Ввод *	Ввод мастер-кода из 6-8 цифр		

Вход в режим администратора. Если в течение 5 секунд не ввести мастер-код, то устройство перейдет в обычный режим. Если после ввода мастер-кода не происходит никаких действий над устройством, то оно опять же перейдет в обычный

режим. Для подтверждения введенного номера нажмите #; для возврата в предыдущее меню используйте *. При этом световой индикатор указывает на режим работы.

Внимание: для выполнения нижеследующих действий необходимо войти в режим администратора.

9.1Пользовательские настройки для Зоны 1

Световая индикация		Описание	Функция
Мигание красным	Оранжевый		
0	Новый код # Повторный ввод нового кода #	Мастер-код должен должен состоять из 6-8 цифр.	Изменение мастер-кода
1	Проведите картой Идентификатор пользователя # проведите картой Номер карты# Идентификатор# Номер карты #	1.Идентификатор пользователя — это любое число от 1 до 2000. 2. Номер карты должен состоять из 8-10 цифр; если номер меньше указанного количества, то перед ним нужно ввести нули. 3. Пользователей можно добавлять не выходя из режима программирования	Добавление пользователей карт
1	Идентификатор пользователя# ПИН-код#	1. Идентификатор — это любое число от 1 до 2000. 2. ПИН-код — любые четыре числа, за исключением зарезервированной цифры 1234 (первая цифра в схеме с автономным устройством для двух дверей и со считывателем должна быть «1»). 3. Пользователей можно	Добавление пользователя с ПИН-кодом

		добавлять не выходя из режима программирования:	
2	Номер карты#	Примечание: Пользователей можно удалять не выходя из режима программирования:	Удаление пользователя по номеру карты
	Проведите картой #		Удаление пользователя с помощью карты
	Идентификатор пользователя#		Удаление пользователя с картой или ПИН-кодом
	0000#	Удаление всех пользователей из Зон 1 и 2	Удаление всех пользователей
3	0#	Запись только для карт	Настройка пользователей с картами
	1#	Запись для карт и ПИН-кода	Настройка пользователей с картами и ПИН-кодом
	2#	Запись либо для карт, либо ПИН-кода (режим по умолчанию)	Настройка пользователей с картами или ПИН-кодом
4	0#	0 = 50 мс	Настройка времени открытой двери
	1-99#	1-99 — промежуток времени в секундах, который можно задать. По умолчанию: 5.	

Примечание:

1. Если у восьмизначного номера карты, например, 118,32319, первые три цифры отсутствуют, а оставшийся номер равен 32319, то для ее добавления необходимо провести ей по устройству: недопустимо добавлять ее вводом номера карты; если у десятизначного номера карты, например, 0007765567, отсутствуют первые нули, т.е. 7765567, то для ее добавления необходимо ввести полный номер, добавив три 000 спереди.
2. ПИН-код «1234» зарезервирован за картой, поэтому его нельзя использовать для открытия замка, но можно для смены ПИН-кода.
3. Можно не выходить из режима программирования после добавления каждой карты или ПИН-кода.
4. В схеме с двумя дверями (вариант 1) ПИН-код должен начинаться с «1»; с двумя дверями (вариант 2) — с «2».

5. Удаление всех карт и ПИН-кодов для пользователей из Зоны 1 и 2.

9.2 Дополнительные функции

<table>
<tr><th colspan="5">Для продвинутых пользователей (только для Зоны 1)</th></tr>
<tr><th colspan="3">Световой индикатор</th><th rowspan="2">Описание</th><th rowspan="2">Функция</th></tr>
<tr><th>Мигает красным</th><th>Мигаетор анже-вым</th><th>Горит оранжевым</th></tr>
<tr><td rowspan="7">6</td><td colspan="2">1</td><td>Проведите добавляющей картой администратора</td><td></td><td>Идентификация добавляющей карты администратора</td></tr>
<tr><td colspan="2">2</td><td>Проведите удаляющей картой администратора</td><td></td><td>Идентификация удаляющей карты администратора</td></tr>
<tr><td colspan="2">3</td><td>Проведите картой оповещения о принуждении</td><td rowspan="2">(Примечание: есть только одна карта и один ПИН-код для оповещения о принуждении. Если провести такой картой или ввести аналогичный ПИН-код, то откроется дверь и сработает внешняя сигнализация.</td><td rowspan="2">Настройка функции оповещения о принуждении</td></tr>
<tr><td colspan="2">4</td><td>восьмизначный ПИН-код#</td></tr>
<tr><td colspan="2" rowspan="3">5</td><td>0#</td><td>Настройка реле: импульсный режим (по умолчанию)</td><td rowspan="3">Настройка реле</td></tr>
<tr><td>1#</td><td>Настройка реле: переключаемый режим</td></tr>
<tr><td>2#</td><td>Настройка реле: переключаемый режим</td></tr>
</table>

	6	1-10#	Примечание: Дверь откроется только тогда, когда число проведенных карт достигнет заданного значения. Только для режима прохода по картам (количество по умолчанию:1)	Настройка открытия двери по нескольким картам.
6	7	Идентификатор пользователя# Номер карты # Число карт #	Номера карт должен следовать друг за другом. Число карт — в промежутке от 1 до 2000.	Добавление блока пользователей карт
	9	1		Открытие администратором первой двери
		2		Открытие администратором второй двери
Системные настройки (для Зоны 1 и 2)				
7	0	0-15#	По умолчанию: 0.	Указание кода объекта
	1	0#	Считыватель с интерфейсом Виганда	Настройка рабочего режима
		1#	Автономная схема с одной дверью	
		2#	Автономная схема с двумя дверьми	
		3#	При наличии внешнего считывателя (схема с двумя дверьми)	
		4#	Два связанных устройства (схема с двумя дверьми)	
		5#	Запрет повторного прохода по одной карте (схема с одной дверью)	
		6#	Запрет повторного прохода	

			по одной карте (схема с двумя дверьми)	
		9#	Автоматический режим (по умолчанию)	
	2	26-37#	По умолчанию: 26	Настройка интерфейса Виганда
	3	0#	Нажатие 4-6 кнопок отправляет данные карты	Настройка передачи данных при нажатии кнопок
		1#	4-битная	
		2#	8-битная	
	4	0#	Сигнализация (отключена)	Настройка сигнализации
		1-3#	Сигнализация (включена). Время ее работы задается от 1 до 3 минут; по умолчанию: 1.	
	5	0#	Отключение функции звонка	Настройка дверного звонка
		1#	Включение встроенного звонок (по умолчанию)	
		2#	Включение внешнего звонок	
		3#	Включение встроенного и внешнего звонков	
Дополнительные настройки				
	1	0#	Отключение звука кнопок устройства, за исключением режима программирования	Включение/отключение звука клавиатуры
		1#	Включение звука кнопок при нажатии на них (по умолчанию)	
		0#	Отключение функции	

	2		звонка	Настройка дверного звонка
		1#	Включение встроенного звонка (по умолчанию)	
		2#	Включениевнешнего звонка	
		3#	Включение встроенногои внешнего звонков	
8	3	0#	Отключение подсветки клавиатуры	Настройка подсветки клавиатуры
		1#	Включение подсветки клавиатуры (по умолчанию)	
		2#	Автоматический режим Обычно устройство отключено (спящий режим), но активируется при приближении человека.	
	4	0,#	Отключение	Настройка сигнализации при попытке вскрытия устройства
		1,#	Включение (по умолчанию)	
	5	0,#	Обычное состояние: Клавиатура разблокирована, сигнализация не работает (по умолчанию)	Настройка блокировки клавиатуры и вывода сигнализации. В случае считывания 10 недействующих карт или ввода 10 неверных ПИН-кодов в течение 10 минут, то, в зависимости от выбранной функции, либо на десять минут блокируется клавиатура,

				либо срабатывает сигнализация.
		1,#	Блокировка клавиатуры	
		2,#	Вывод сигнализации	

9.3 Пользовательские настройки для Зоны 2

Световой индикатор			Описание	Функция
Red Мигает красным LED Flash	Мигаетор анжевым logo LED Flash	Горит оранжевым		
9	1	Проведите картой	1. Идентификатор — это любое число от 1 до 2000. 2. Номер карты должен состоять из 8-10 цифр; если он меньше этого числа, тогда перед ним нужно добавить нули. 3. Пользователей можно добавлять не выходя из режима программирования	Добавление пользователя с картой
		Идентификатор пользователя # Проведите картой		
		Номер карты#		
		Идентификатор# Номер карты #		
		Идентификатор пользователя # ПИН-код#	1. Идентификатор — это любое число от 1 до 2000. 2. ПИН-код — любые четыре числа от 0000 до 9999, за	Добавление пользователя с ПИН-кодом

			исключением зарезервированной цифры «1234» (в схеме с двумя дверьми и внешним считывателем первой цифрой должна быть «1»). 3. Пользователей можно добавлять не выходя из режима программирования.	
	2	Номер карты #	Примечание: Пользователей можно удалять не выходя из режима программирования.	Удаление пользователя по номеру карты
9	2	Проведите картой#		Удаление пользователя с помощью карты
		Идентификатор пользователя#		Удаление пользователя с картой или ПИН-кодом
	3	0#	Запись только для карт	Настройка пользователей с картами
		1#	Запись для карт и ПИН-кода	Настройка пользователей с картами и ПИН-кодом
		2#	Запись либо для карт, либо ПИН-кода (режим по умолчанию)	Настройка пользователей с картами или ПИН-кодом
	4	0#	0 = 50 мс	Настройка времени открытой двери
		1-99#	1-99 — промежуток времени в секундах, который можно задать. По умолчанию: 5.	

10. Для продвинутых пользователей: различные варианты применения

Устройство доступа поддерживает 8 режимов работы.
1. Считыватель с интерфейсом Виганда
2. Автономная схемас одной дверью
3. Автономная схемас двумя дверьми
4. С внешним считывателем с двумя дверьми
5. Два связанных устройства с двумя дверьми
6. Запрет повторного прохода по одной карте с одной дверью
7. Запрет повторного прохода по одной карте с двумя дверьми
8. Автоматический режим (по умолчанию)

Примеры использования

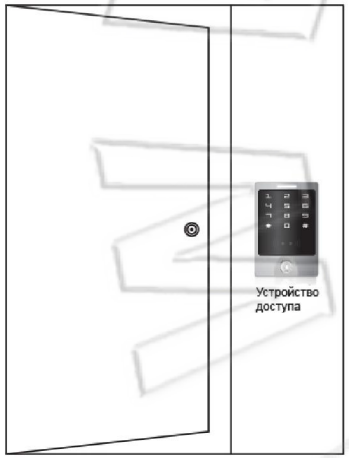

Автономный вариант с одной дверью

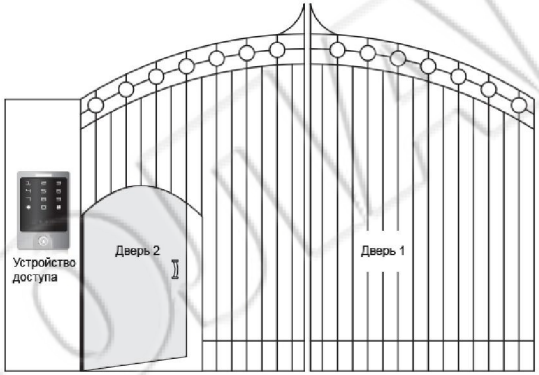

Рисунок 1

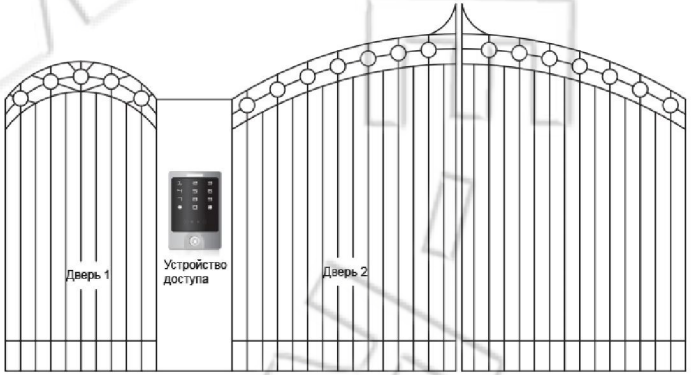

Рисунок 2

Автономный вариант с двумя дверьми

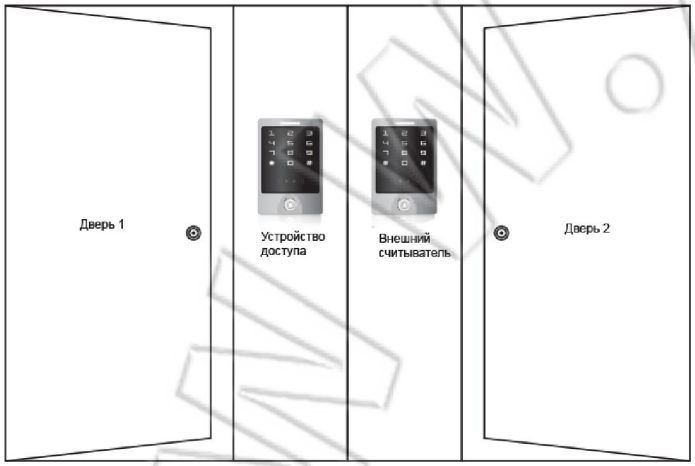

С внешним считывателем и с двумя дверьми

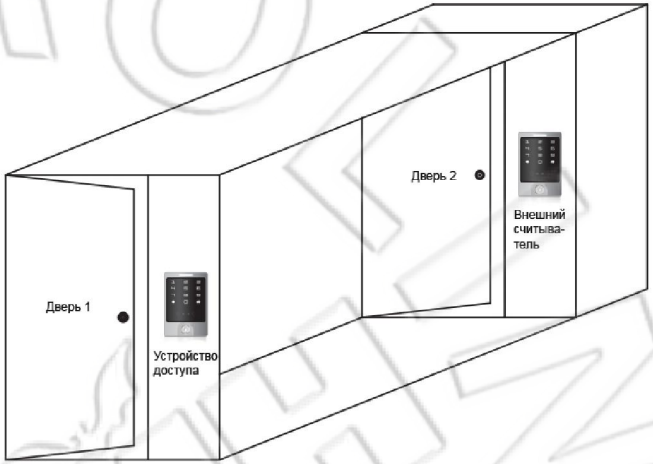

Два связанных устройства с двумя дверьми

WWW.PROMAYNER.RU

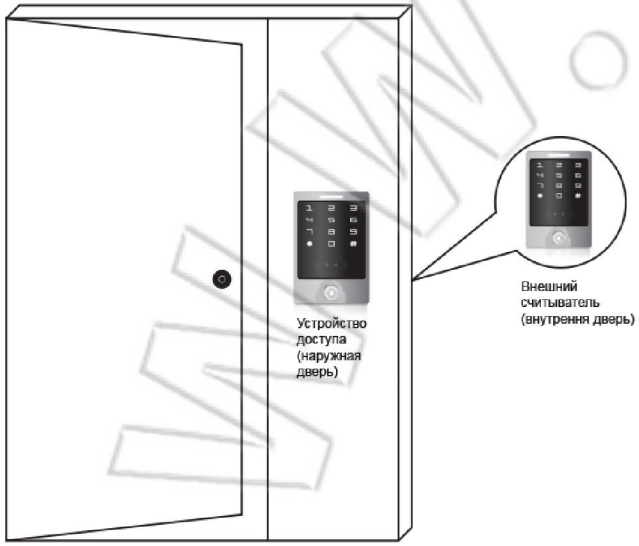

Запрет повторного прохода по одной карте с одной дверью

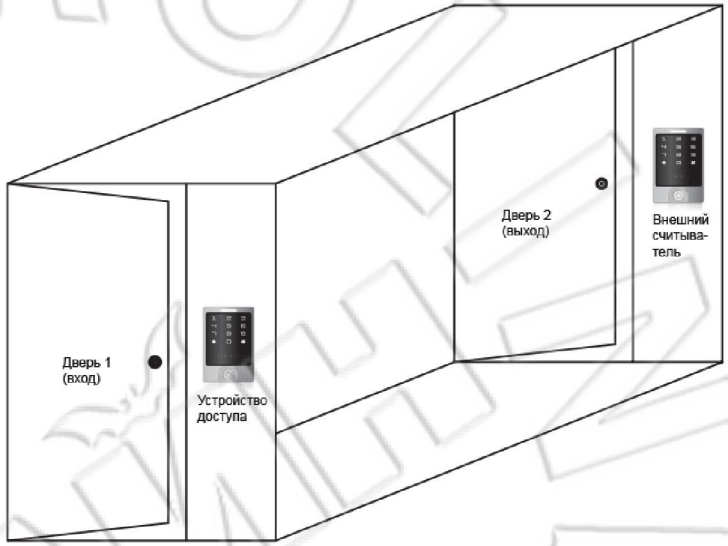

Запрет повторного прохода по одной карте с двумя дверьми

10.1 Считывательс интерфейсом Виганда

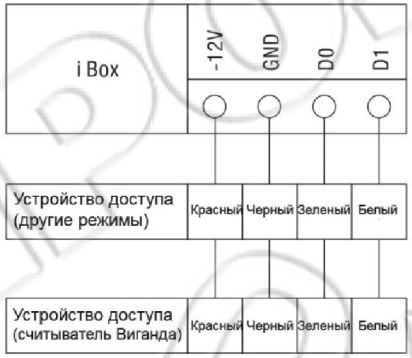

И в автоматическом режиме, и со считывателем у устройства доступа есть функция чтения карт.

В схеме с обыныч контроллером доступа (рисунок слева) необходимо переключиться в автоматический режим, и в этом случае устройство доступа становится считывателем карт.

В схеме с двумя устройствами доступа (второе не является считывателем) необходимо переключиться в режим считывателя (рисунок справа).

Функции устройства доступа, работающего в качестве считывателя:

Вход в режим администратора			
Горитбелым	Мигает красным	Функция	Описание
*	Ввод мастер-кода из 6-8 цифр, #	Вход в режим администратора	По умолчанию: 888888

Настройки считывателя				
Мигает красным	Мигает оранжевым	Горит оранжевым	Функция	Описание
0		Ввод мастер-кода из 6-8 цифр, #, повторный ввод мастер-кода #	Изменение мастер-кода	
7	0	0-15,#	Установка кода объекта	По умолчанию: 0
	2	26-37,#	Интерфейс вывода номера карты	По умолчанию: 26
	3	0,#	Нажатие 4-6 кнопок отправляет номер карты.	По умолчанию: 1
		1,#	При каждом нажатии отправляется 4 бита данных.	
		2,#	При каждом нажатии отправляется 8 бит данных.	
	4	0,#	Отключение сигнализации	По умолчанию: 1
		1-3,#	Включение сигнализации (1-3 минуты)	

	5	0#	Отключение функции дверного звонка	По умолчанию: 1
		1#	Включение встроенного звонка	
		2#	Включение внешнего звонка	
		3#	Включение внешнего и встроенного звонков	
8	1	0,#	Отключение обычного режима светового индикатора	По умолчанию: 1
		1,#	Влючение обычного режима светового индикатора	
	2	0,#	Отключение зуммера	По умолчанию: 1
		1,#	Включение зуммера	
	3	0,#	Отключение обычного режима подсветки клавиатуры	По умолчанию: 1
		1,#	Включение обычного режима подсветки клавиатуры	
		2,#	Автоматический режим подсветки клавиатуры	
	4	0,#	Отключение сигнализации о несанкционированном вскрытии	По умолчанию: 1
		1,#	Включение сигнализации о несанкционированном вскрытии	

Если понижается подаваемое на световой индикатор напряжение, он загорается зеленым. При восстановлении нормального напряжения он возвращается в свое обычное состояние.
Если понижается подаваемое на зуммер напряжение, то он издаст тональный сигнал, а спустя 30 секунд или при восстановлении нормального напряжения зуммер перейдет в свое обычное состояние.

Если устройство доступа работает в качестве считывателя, то и номер карты, и данные с клавиатуры передаются по интерфейсу Виганда.
Обозначения на схемах:
DO: Линия 0, зеленый провод;
D1: линия 1, белый провод.

DO — для линии данных 0; D1 — для линии данных 1. Ширина импульса — 40 мкс; период его следования — 2 мс.
26-37 бит — диапазон задаваемых значений интерфейса для передачи номера карты; должен совпадать с интерфейсом контроллера. По умолчанию: 26 бит.
Если задать 26 бит, карты HID будут передавать данные по интерфейсам 26-37, остальные карты — по Wiegand-26. Если задать Wiegand-26-37, то все карты принудительно будут передавать данные по этим интерфейсам.

Код объекта (фасилити-код) — первые четыре цифры, задается в диапазоне от 0 до 15. Если код меньше 4 цифр, то перед ним добавляются нули; если ПИН-код меньше 6 цифр, то перед ним также добавляются нули. Например, введен код объекта 15, ПИН-код — 999999, тогда передаваемый номер карты будет 0015999999. Максимальный размер номера карты — 0015999999 (0xF423FF), который передается по интерфейсу Wiegand-26, и на соответствующем оборудовании он отображается в виде 10-битного десятичного числа.

Во время нажатия данные могут передаваться в трех форматах:
Формат 0: нажатие на 4-6 кнопок передает номер карты. Например, вы ввели ПИН-код 999999, нажимаете #, и в этом случае данные передаются по интерфейсам wiegand 26-37, тогда на приемном устройстве отобразится 10-битное десятичное число 0000999999.

Формат 1: При каждом нажатии на кнопку передается 4 бита данных. Ниже дана таблица соответствия:

1 (0001)	,	2(0010)	,	3	(0011)
4 (0100)	,	5(0101)	,	6	(0110)
7 (0111)	,	8(1000)	,	9	(1001)

* (1010) , 0(0000) , # (1011)
Формат 2: При каждом нажатии на кнопку передается 8 бит данных. Первые четыре цифры — это дополнительный код для последних четырех. Ниже дана таблица соответствия:

1 (11100001) , 2 (11010010) , 3 (11000011)
4 (10110100) , 5 (10100101) , 6 (10010110)
7 (10000111) ,8(01111000) , 9 (01101001)
* (01011010) , 0 (11110000) , # (01001011)

10.2 Автономнаясхема доступа с одной дверью

Схема подключения:

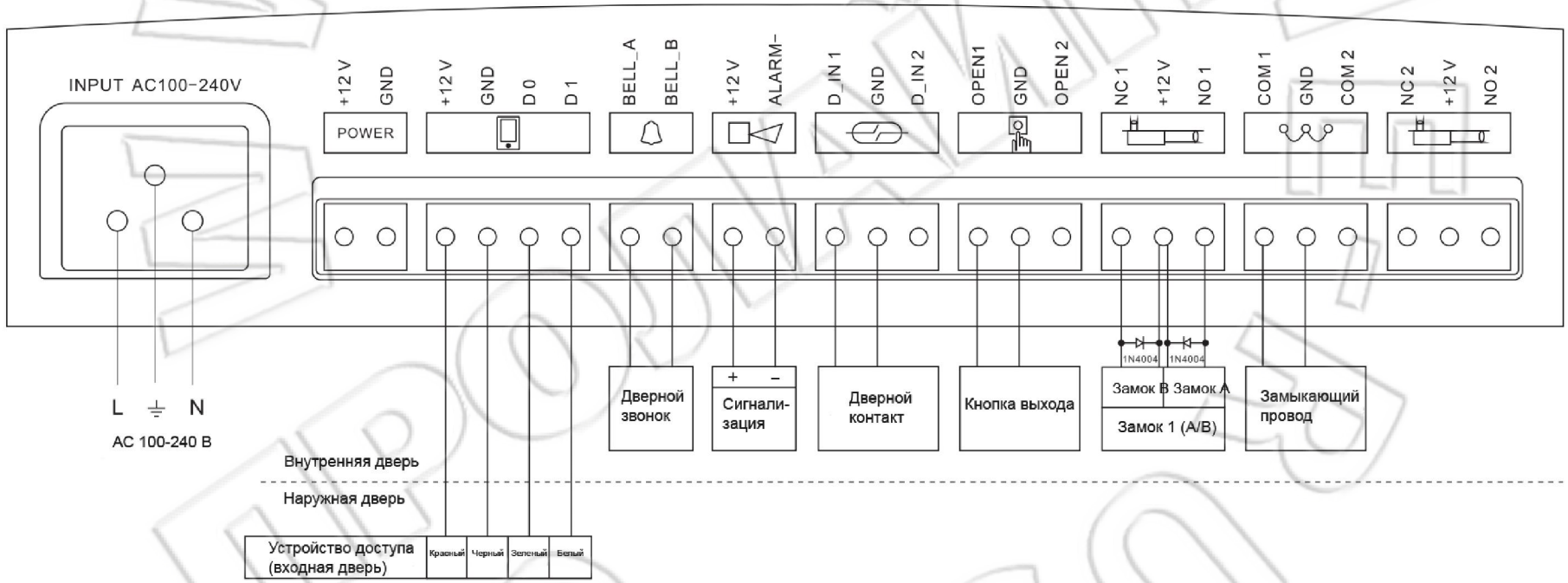

В этой схеме:
Зона 1: Дверь откроется в том случе, если вы проведете картой или введете ПИН-код, входящие в Зону 1; либо проведете картой, входящей в Зоны 1 и 2.
Если вы проведете картой или введете ПИН-код, оповещающие о насильственном принуждении, то откроется дверь и при этом сработает внешняя сигнализация.

Зона 2: пользователи из данной зоны недопустимы. Также нельзя добавлять их, но можно удалять.
Устройство доступа выполняет и функцию внешнего считывателя.

10.3 Автономнаясхема доступа с двумя дверьми (вариант I)

Схема подключения:

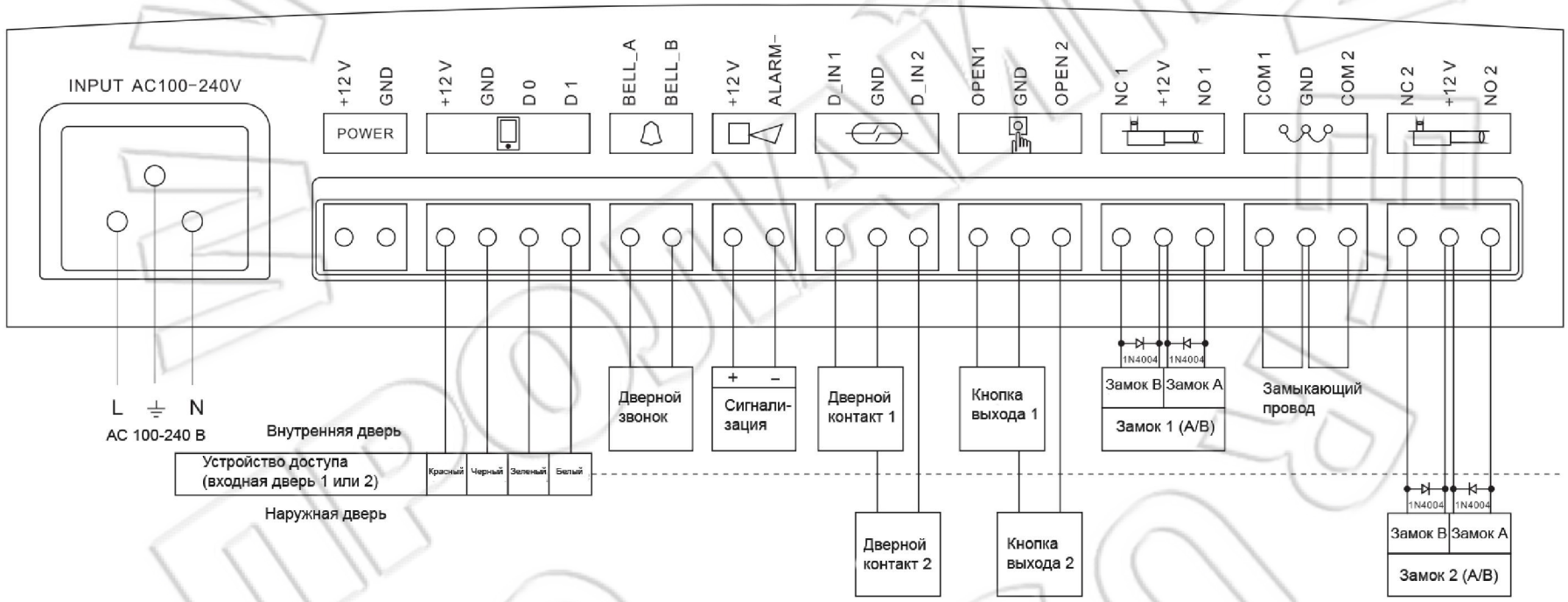

В этойсхеме для прохода через дверь используется устройство доступа; к выходной двери можно подключить внешний считыватель. Пользователи из Зоны 1 с устройством доступа или внешним считывателем открывают с помощью карты или ПИН-кода дверь с реле 1. Пользователи из Зоны 2 с устройством доступа или внешним считывателем открывают с помощью карты или ПИН-кода дверь с реле 2.

10.4 Автономная схема доступа с двумя дверьми (вариант II)

Схема подключения:

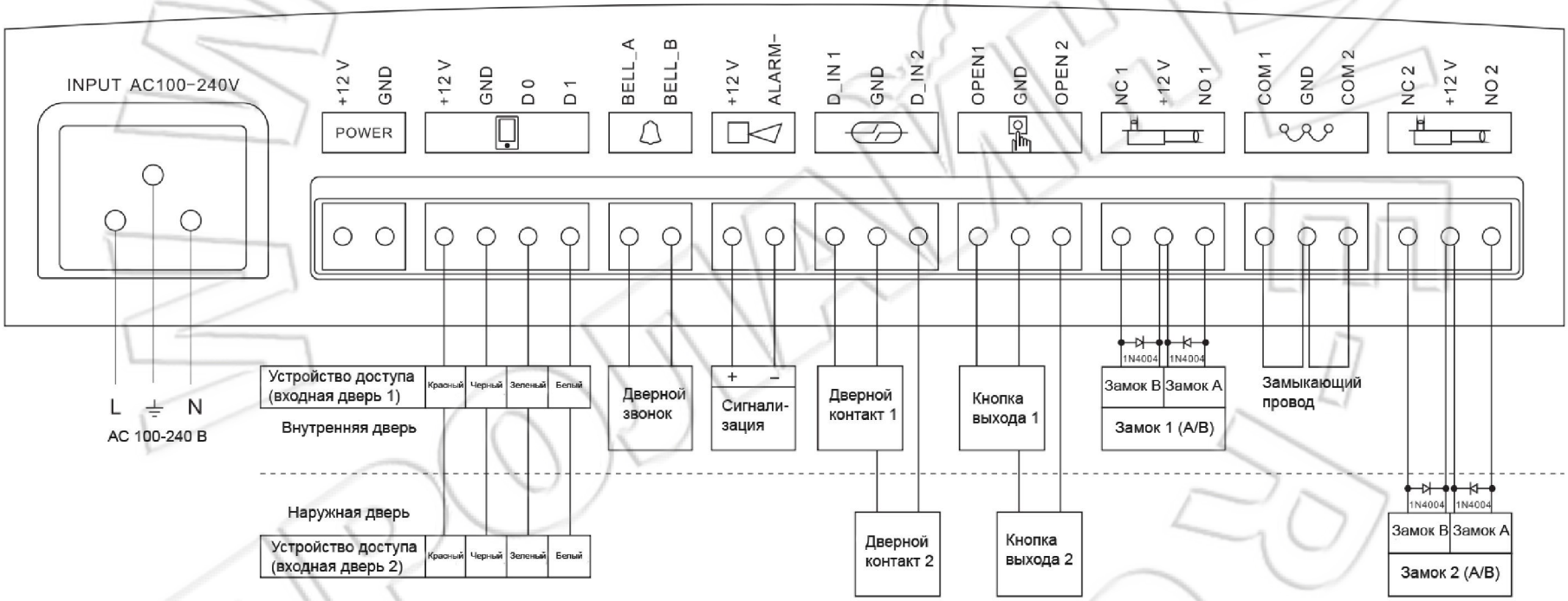

В этойсхеме для прохода через дверь используется устройство доступа; к выходной двери можно подключить внешний считыватель. Пользователи из Зоны 1 с устройством доступа или внешним считывателем открывают с помощью карты или

ПИН-кода дверь с реле 1. Пользователи из Зоны 2 с устройством доступа или внешним считывателем открывают с помощью карты или ПИН-кода дверь с реле 2.

10.5 Два связанных устройства с двумя дверьми

Схема подключения:

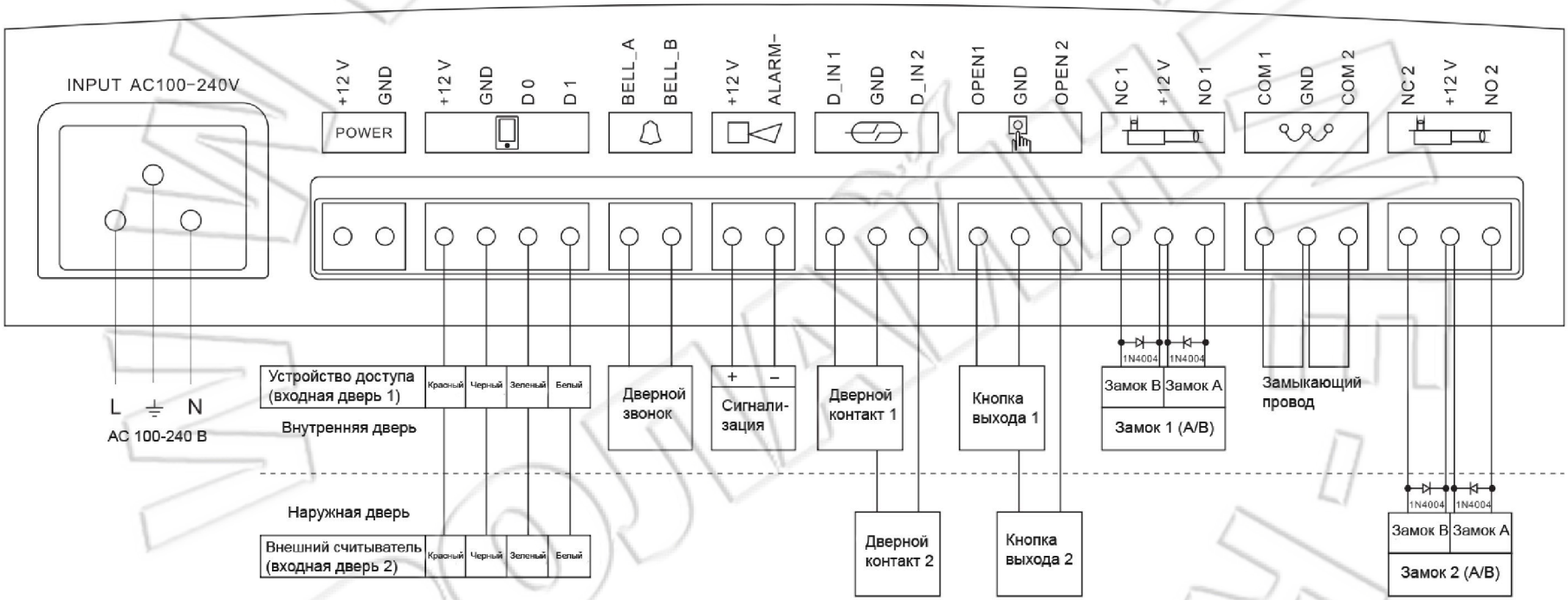

В этой схеме для двух дверей используются два устройства, которые связаны между собой. Для входа в первую дверь используется устройство доступа; для входа во вторую — внешний считыватель.
Если первая дверь открыта с помощью карты или ПИН-кода пользователем из Зоны 1, то вторую дверь открыть нельзя и наоборот. Такой вариант подключения используется, в основном, в банках, тюрьмах или других местах с высоким уровнем защиты.

Недопустимы пользователи из Зоны 2.

10.6 Запрет повторного прохода по одной карте для одной двери

Схема подключения:

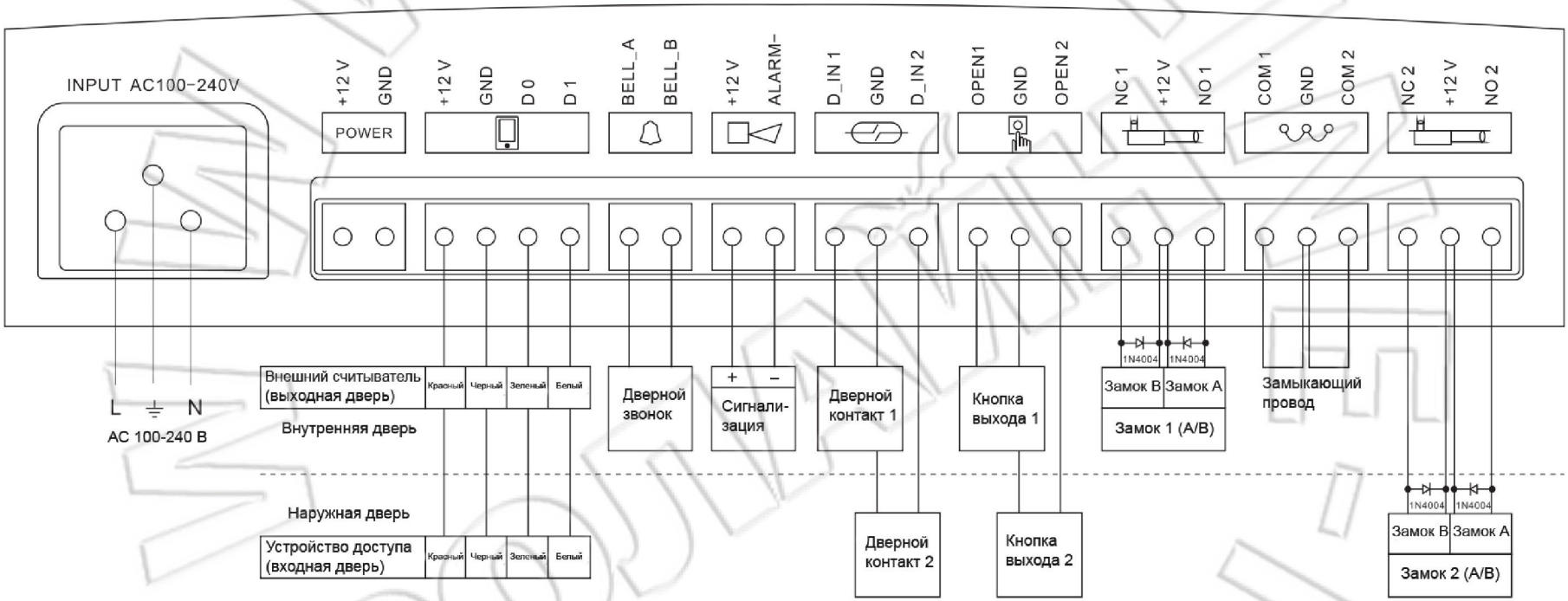

В качестве управляющего блока здесь используется устройство доступа, размещаемое снаружи, внутри же подключается внешний считыватель. Такимобразом, системазапретасостоитиздвухданныхустройств.
Припцип работы системы:
Задайте нужную функцию и проведите картой пользователя по наружному устройству.
Для входа пользователю необходимо провести картой по наружному устройству доступа, а для выхода — по считывателю, находящемуся внутри. Однако если в контроллере доступа нет записи о том, что этот пользователь уже входил, то он, проведя картой по считывателю внутри, не сможет выйти; кроме того, нельзя войти и выйти два раза подряд.

Примечание: Только для Зоны 1; дверь открывается только по карте, использование ПИН-кода недопустимо.

10.7 Запрет повторного прохода по одной карте для двух дверей

Схема подключения:

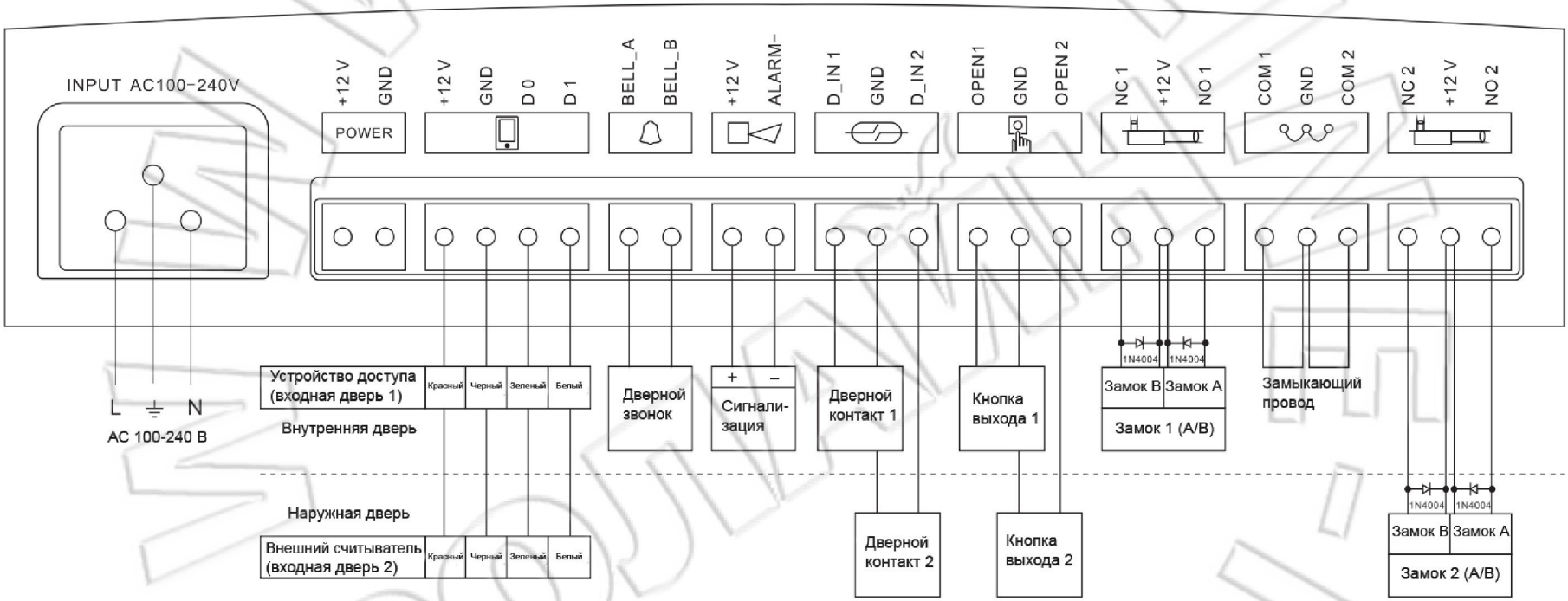

Прицип работы: Есть две двери, и пользователь должен входить через одну из них, а выходить — через другую. Для этого ему нужно и там, и там провести своей картой.
Для функционирования системы запрета необходимо на первой двери размещать основное устройство доступа, а на второй — вспомогательное. Такая система обычно применяется на парковках и т.п. Для активации запрета задайте нужную функцию и зарегистрируйте карту на основном устройстве доступа.

Для входа пользователю необходимо провести картой по основному устройству доступа, расположенному на первой

двери, а для выхода — по вспомогательному, находящемуся на второй. Однако если во вспомогательном устройстве доступа нет записи о том, что этот пользователь уже входил, то он не сможет выйти через двери с основным или вспомогательным блоками; кроме того, нельзя войти и выйти два раза подряд.

Примечание: Только для Зоны 1; дверь открывается только по карте, использование ПИН-кода недопустимо.

11.Устранение простых неисправностей

Описание проблемы	Причина	Решение
Слишком небольшое расстояние считывания	1. Проблема с картой 2. Включение источника питания мешает считыванию карты.	1. Используйте только оригинальные карты 2. Заземлить источник питания (контроллер) и устройство доступа.
Не удалось задать ПИН-код пользователя	1. Неверный способ настройки ПИН-кода. 2. Установка ПИН-кода в режиме считывания карты.	Если используется схема с одной дверью, то первой цифрой ПИН-кода должна быть «1»; если с двумя — «2». 2. ПИН-код не должен быть «1234». 3. ПИН-код должен состоять только из 4-6 цифр.
Не открывается дверь после ввода ПИН-кода пользователя	Использование в качестве ПИН-кода «1234».	1234 — исходное значение, которое нельзя использовать для открытия дверей.
Беспричинное срабатывание сигнализации	Зазор при монтаже устройства доступа	Во время монтажа устройства доступа убедитесь, что оно плотно

		прилегает к стене.
Отсутствие реакции на проведение картой	Устройство не находится в режиме ожидания.	Нажимайте * до тех пор, пока световой индикатор не загорится белым.
Не работает подсветка клавиатуры	При настройке выбран неправильный режим работы подсветки.	1. Переключите подсветку в режимы постоянной работы или автоматический 2. В автоматическом режиме подсветка загорается при приближении человека.
Нельзя перейти в режим администратора	Пользователь забыл мастер-код.	Сбросьте на первоначальные настройки; мастер-код по умолчанию: 888888. Во время сброса пользовательская информация не удаляется.

Если вы столкнулись с отличными от вышеописанных проблемами, свяжитесь с нашей техподдержкой.

12. Комплектация

Наименование	Количество	Примечание
[redacted]Touch / [redacted]Key	1	
Руководство пользователя	1	
Краткая инструкция	1	
Наклейка для обозначения	1	

WWW.PROLINE-RUS.RU

места установки		
	4	Ø 3X20 мм
Резиновая втулка	4	Ø 6X24 мм
Диод	2	Диод IN 4004
Карта администратора	2	Добавляющая и удаляющая карты администратора
Карта пользователя	3	Тонкая EM-карта

Наименование	Количество	Примечание
Button	1	
Руководство пользователя	1	
Наклейка для обозначения места установки	1	
Дюбель	2	Ø3X20 мм
Резиновая втулка	2	Ø6X24 мм
Отвертка	1	
Провод	4	Четыре провода (два желтых, черный и красный)

Box	1	
Саморез	2	Ø4X25 мм
Резиновая втулка	2	Ø6X30 мм
Шнур питания	1	Длина: 50 см
Отвертка	1	

WWW.PROLINE-RUS.RU